Box Size:
Overall Size: 27 x 31
Folds to: 3.38 x 7.75

COVIDIEN

EEA™

Circular Stapler with Tri-Staple™ Technology

PT00087601 Page 2 of 2

1

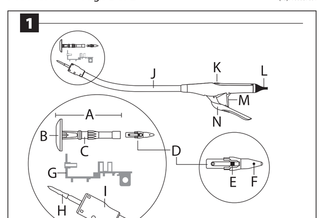

2

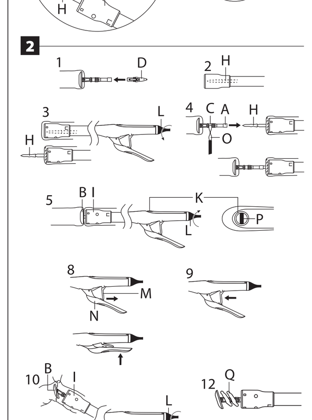

3

	R	S	T	U	V	W	X	Y
28	Purple	4 mm, 3.5 mm, 3 mm		1.2 - 1.75 mm	0.24 mm	28 mm	19.5 mm	39	1.5-2.25
28	Black	5 mm, 4.5 mm, 4 mm		1.5 - 2.0 mm	0.24 mm	28 mm	19.5 mm	39	2.25-3.0 mm
31	Purple	4 mm, 3.5 mm, 3 mm		1.2 - 1.75 mm	0.24 mm	31 mm	22.5 mm	45	1.5-2.25
31	Black	5 mm, 4.5 mm, 4 mm		1.5 - 2.0 mm	0.24 mm	31 mm	22.5 mm	45	2.25-3.0 mm
33	Purple	4 mm, 3.5 mm, 3 mm		1.2 - 1.75 mm	0.24 mm	33 mm	24.5 mm	48	1.5-2.25
33	Black	5 mm, 4.5 mm, 4 mm		1.5 - 2.0 mm	0.24 mm	33 mm	24.5 mm	48	2.25-3.0 mm

hu

Tri-Staple™ technológiájú körvarrógép

A TERMÉK HASZNÁLATA ELŐTT FIGYELMESEN OLVASSA EL AZ ALÁBBI TUDNIVALÓKAT.

FONTOS!

sk

Kruhová zošívačka s technológiou Tri-Staple™

PRED POUŽITÍM VÝROBKU SI POZORNE PREČÍTAJTE NASLEDUJÚCE INFORMÁCIE.

DÔLEŽITÉ UPOZORNENIE!

3 TABUĽKA S TECHNICKÝMI ÚDAJMI SVORIEK

R) FARBA
S) VEĽKOSŤ SVORKY
T) PRIBLIŽNÁ VÝŠKA ZATVORENEJ SVORKY (VÝŠKA „B")
U) ROZMERY PRIEČNEHO REZU SVORKOU (VEĽKOSŤ DRÔTU)
V) VONKAJŠÍ PRIEMER PLÁŠTA
W) VONKAJŠÍ PRIEMER ČEPELE
X) POČET SVORIEK
Y) POŽADOVANÝ KOMPRESIU TKANIVA

SKLADUJTE PRI IZBOVEJ TEPLOTE. DLHODOBO NEVYSTAVUJTE VYŠŠÍM TEPLOTÁM.

no

Sirkulær stiftemaskin med Tri-Staple™-teknologi

LES FØLGENDE INFORMASJON NØYE FØR PRODUKTET TAS I BRUK.

VIKTIG!

3 STIFTESPESIFIKASJONER

R) FARGE
S) STIFTSTØRRELSE
T) OMTRENTLIG LUKKET STIFTHØYDE (HØYDE PÅ "B")
U) STIFTENS TVERRSNITTDIMENSJONER (TRÅDSTØRRELSE)
V) SKALLETS UTVENDIGE DIAMETER
W) KNIVENS UTVENDIGE DIAMETER
X) ANTALL STIFTER
Y) KRAV TIL VEVSKOMPRESJON

OPPBEVARES I ROMTEMPERATUR. MÅ IKKE UTSETTES FOR HØYE TEMPERATURER OVER LENGRE TID.

sl

Krožni spenjalnik s tehnologijo Tri-Staple™

PRED UPORABO TEGA IZDELKA NATANČNO PREBERITE NASLEDNJE BESEDILO.

POMEMBNO!

3 SHEMA TEHNIČNIH ZAHTEV SPONK

R) BARVA
S) VELIKOST SPONKE
T) PRIBLIŽNA VIŠINA ZAPRTE SPONKE (VIŠINA »B«)
U) MERE PREČNEGA PREREZA SPONKE (VELIKOST ŽICE)
V) ZUNANJI PREMER ŠKOLJKE
W) ZUNANJI PREMER NOŽA
X) ŠTEVILO SPONK
Y) ZAHTEVA ZA STISKANJE TKIVA

SHRANJUJTE PRI SOBNI TEMPERATURI. PREPREČITE DOLGOTRAJNO IZPOSTAVITEV VISOKIM TEMPERATURAM.

bg

Кръгов ушивател с технология Tri-Staple™

ПРЕДИ ДА ИЗПОЛЗВАТЕ ТОЗИ ПРОДУКТ, ПРОЧЕТЕТЕ ВНИМАТЕЛНО СЛЕДНАТА ИНФОРМАЦИЯ.

ВАЖНО!

3 ТАБЛИЦА СЪС СПЕЦИФИКАЦИИ НА СКОБИТЕ

R) ЦВЯТ
S) РАЗМЕР НА СКОБАТА
T) ПРИБЛИЗИТЕЛНА ВИСОЧИНА НА ЗАТВОРЕНА СКОБА (ВИСОЧИНА НА СИМВОЛА „B")
U) СЕЧЕНИЕ НА СКОБИТЕ (РАЗМЕР НА ТЕЛТА)
V) ВЪНШЕН ДИАМЕТЪР НА КОРПУСА
W) ВЪНШЕН ДИАМЕТЪР НА НОЖА
X) БРОЙ НА СКОБИТЕ
Y) ИЗИСКВАНИЯ ПРИ КОМПРЕСИРАНЕ НА ТЪКАНТА

СЪХРАНЯВАЙТЕ ПРИ СТАЙНА ТЕМПЕРАТУРА. ИЗБЯГВАЙТЕ ПРОДЪЛЖИТЕЛНО ИЗЛАГАНЕ НА ВИСОКИ ТЕМПЕРАТУРИ.

ro

Stapler circular cu tehnologie Tri-Staple™

CITIȚI CU ATENȚIE INFORMAȚIILE DE MAI JOS ÎNAINTE DE A UTILIZA PRODUSUL.

IMPORTANT!

3 TABEL DE SPECIFICAȚII PRIVIND CAPSELE

R) CULOARE
S) DIMENSIUNEA CAPSEI
T) ÎNĂLȚIMEA APROXIMATIVĂ A CAPSEI ÎNCHISE (ÎNĂLȚIMEA „B")
U) DIMENSIUNILE TRANSVERSALE ALE CAPSEI (DIMENSIUNEA FIRULUI)
V) DIAMETRUL EXTERIOR AL MANTALEI
W) DIAMETRUL EXTERIOR AL CUȚITULUI
X) NUMĂRUL DE CAPSE
Y) CERINȚA DE COMPRIMARE A ȚESUTULUI

A SE PĂSTRA LA TEMPERATURA CAMEREI. A SE EVITA EXPUNEREA PRELUNGITĂ LA TEMPERATURI RIDICATE.

et

Tehnoloogial Tri-Staple™ töötav ringklammerdi

ENNE TOOTE KASUTAMISE ALUSTAMIST LUGEGE JÄRGNEV TEAVE TÄHELEPANELIKULT LÄBI.

NB!

3 KLAMBRITE TEHNILISTE ANDMETE TABEL

R) VÄRV
S) KLAMBRI SUURUS
T) SULETUD KLAMBRI LIGIKAUDNE KÕRGUS („B" KÕRGUS)
U) KLAMBRI RISTLÕIKE MÕÕTMED (TRAADI PAKSUS)
V) ÜMBRISE VÄLISLÄBIMÕÕT
W) NOA VÄLISLÄBIMÕÕT
X) KLAMBRITE ARV
Y) KUDEDE KOMPRESSIOONI ULATUS

HOIUNDAGE TOATEMPERATUURIL. VÄLTIGE PIKAAJALIST HOIDMIST KÕRGEL TEMPERATUURIL.

lv

Gredzenveida skavotājs ar Tri-Staple™ tehnoloģiju

PIRMS IZSTRĀDĀJUMA LIETOŠANAS RŪPĪGI IZLASIET TĀLĀK SNIEGTO INFORMĀCIJU.

SVARĪGI!

3 SKAVU SPECIFIKĀCIJAS TABULA

R) KRĀSA
S) SKAVAS IZMĒRS
T) APTUVENS SLĒGTAS SKAVAS AUGSTUMS (B VEIDA FORMAS AUGSTUMS)
U) SKAVAS ŠĶĒRSGRIEZUMA IZMĒRS (STIEPLES IZMĒRS)
V) APVALKA ĀRĒJAIS DIAMETRS
W) NAŽA ĀRĒJAIS DIAMETRS
X) SKAVU SKAITS
Y) AUDU SASPIEŠANAS PRASĪBAS

GLABĀJIET ISTABAS TEMPERATŪRĀ. NEPIEĻAUJIET ILGSTOŠU PAKĻAUŠANU PAAUGSTINĀTAS TEMPERATŪRAS IEDARBĪBAI.

hr

Kružni stapler s tehnologijom Tri-Staple™

PRIJE UPOTREBE PROIZVODA POZORNO PROČITAJTE SLJEDEĆE INFORMACIJE.

VAŽNO!

Tri-Staple™ 기술이 적용된 유방 스테이플러

**Circulum stapler 는 Intelligent Tri-Staple™ 기술이 적용된 유방 스테이플러로서